BAIGNOIRE EN ACRYLIQUE
ACRYLIC BATHTUB

Astral

BAIN AVEC JUPE
BATHTUB WITH SKIRT

- Baignoire blanche en acrylique 60 po x 32 po avec jupe élégante et bride de carrelage intégrées pour installation à droite ou à gauche.
- Baignoire ergonomique au design intérieur attrayant avec fond texturé.
- Appuis-bras et repose-tête surélevé intégrés pour un confort assuré.
- Certifiée CSA.

- White acrylic 60 in x 32 in bathtub with elegant integrated skirt and tiling flange for right or left installation.
- Ergonomic bathtub with beautiful interior design and textured bottom.
- Integrated armrests and elevated headrest for guaranteed comfort.
- CSA approved.



DROIT - RIGHT | **ARH6032**
GAUCHE - LEFT | **ALH6032**

- Produits fabriqués sainement -
Environmentally-friendly made products

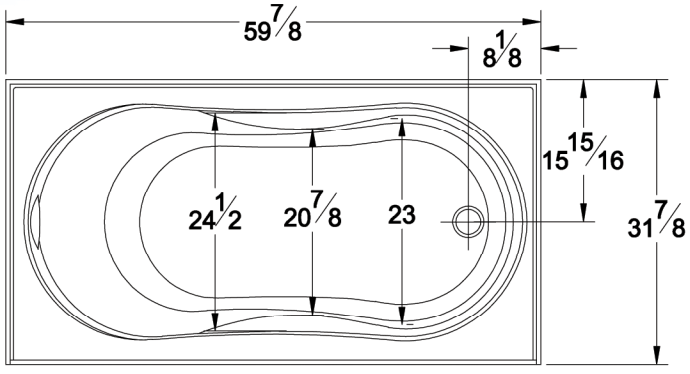

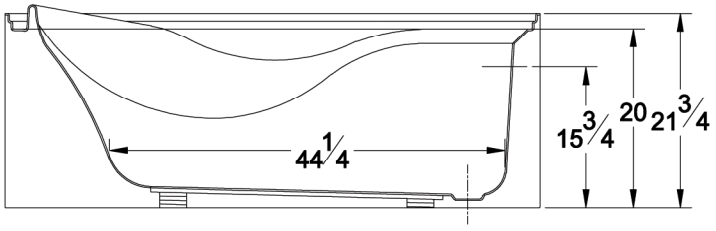

Dimensions approximatives | Approximate dimensions

Enviro-bath®

Technoform INDUSTRIES LTÉE