DOUCHE EN ACRYLIQUE
ACRYLIC SHOWER

COLLECTION
Dorado



32" | **DSK32CE**

- Base de douche blanche en acrylique avec bride de carrelage intégrée, fond texturé et drain blanc.
- Mur de douche blanc de deux pièces en acrylique avec tablette intégrée.
- Porte de douche coulissante à ouverture centrale en verre trempé clair de 5 mm avec cadre et poignées stylisées au fini chrome.
- Cette douche en coin 32 po x 32 po est facile à installer et est idéale pour les espaces restreints.
- Certifiée CSA.

- White acrylic shower base with integrated tiling flange, textured bottom and white drain.
- 2-piece white acrylic shower wall with an integrated shelf.
- Chrome finish central opening sliding shower door with 5 mm clear tempered glass and stylish chrome handles.
- This 32 in x 32 in corner entry shower is easy to install and is ideal for restricted spaces.
- CSA approved.

- Produits fabriqués sainement -
Environmentally-friendly made products -

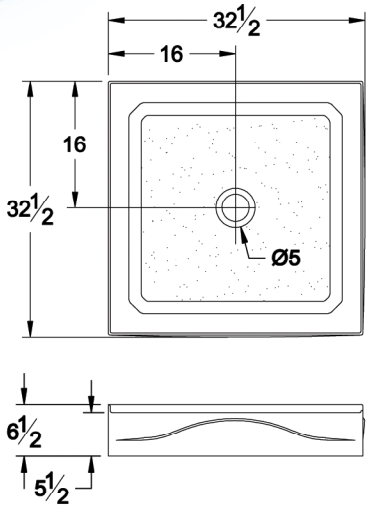

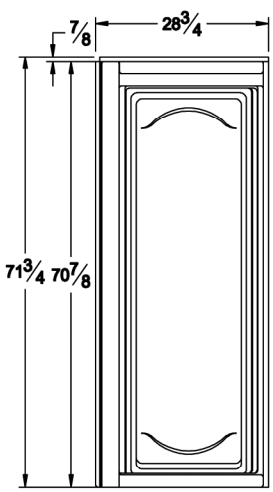

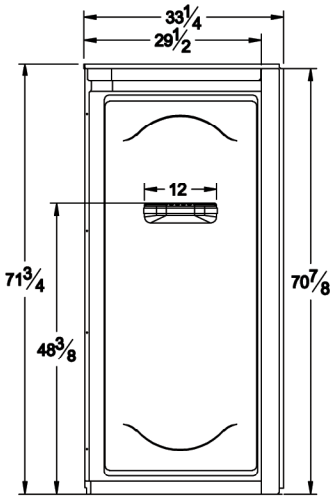

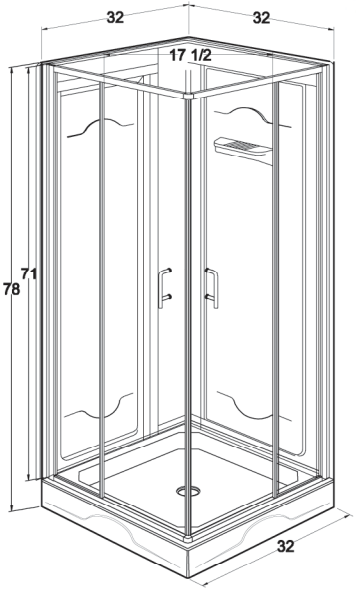

Dimensions approximatives | Approximate dimensions

Envir-bath®

Technoform INDUSTRIES LTÉE