DOUCHE EN ACRYLIQUE
ACRYLIC SHOWER

COLLECTION
Dorado



34" | **DSK34RC**

- Base de douche blanche en acrylique avec bride de carrelage intégrée, fond texturé et drain blanc.
- Mur de douche blanc de deux pièces en acrylique avec trois tablettes intégrées.
- Porte de douche coulissante à ouverture centrale en verre trempé clair de 5 mm avec cadre et poignées raffinées au fini chrome.
- Cette douche en coin semi-ronde 34 po x 34 po est facile à installer et s'agence parfaitement à tous les styles de salle de bain.
- Certifiée CSA.

- White acrylic shower base with integrated tiling flange, textured bottom and white drain.
- 2-piece white acrylic shower wall with three integrated shelves.
- Chrome finish central opening sliding shower door with 5 mm clear tempered glass and refined chrome handles.
- This 34 in x 34 in corner entry semi-round shower is easy to install and will perfectly compliment any bathroom style.
- CSA approved.

- Produits fabriqués sainement -
- Environmentally-friendly made products -

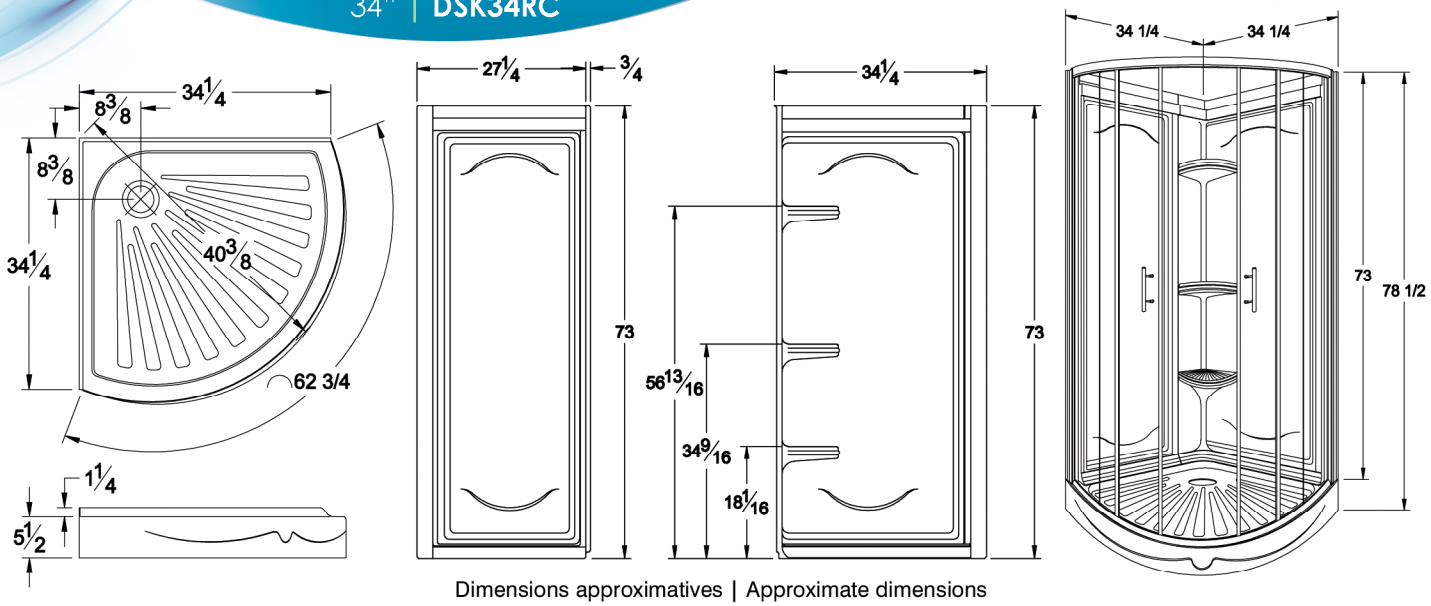

Dimensions approximatives | Approximate dimensions

Envir-bath®

Technoform INDUSTRIES LTÉE