BAIGNOIRE EN ACRYLIQUE
ACRYLIC BATHTUB

Eclypse

BAIN À ENCASTRER
DROP IN BATHTUB

- Baignoire blanche en acrylique 60 po x 33 po à encastrer.
- Baignoire conçue avec appuis-bras intégrés pour favoriser la détente et fond texturé pour une sécurité accrue.
- Certifiée CSA.

- White acrylic 60 in x 33 in drop in bathtub.
- Designed with integrated armrests to promote relaxation and textured bottom for increased security.
- CSA approved.



EDI6033

Produits fabriqués sainement - Environmentally-friendly made products

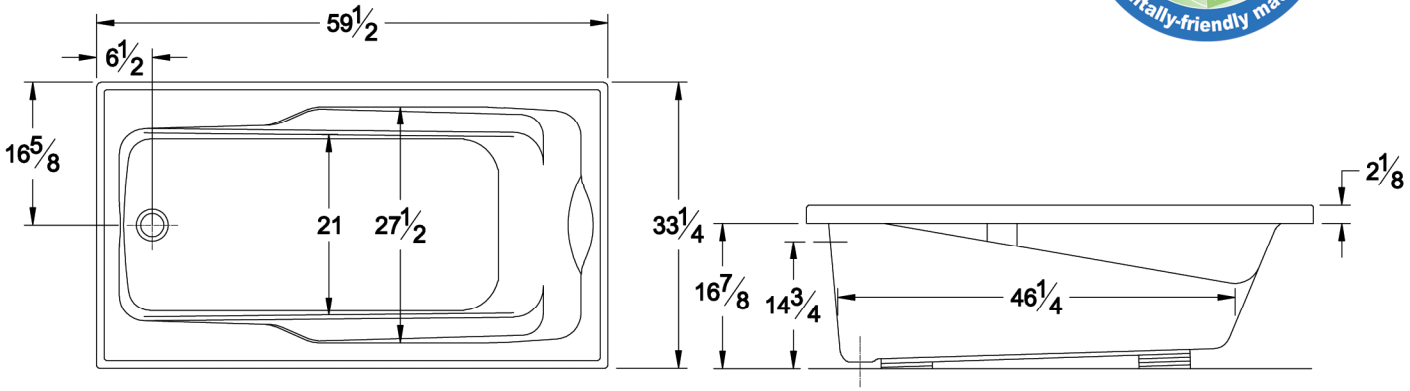

Dimensions approximatives | Approximate dimensions

Enviro-bath®

Technoform INDUSTRIES LTÉE