BAIGNOIRE EN ACRYLIQUE
ACRYLIC BATHTUB

Elara

BAIN AVEC JUPE
BATHTUB WITH SKIRT

- Baignoire cubique blanche en acrylique 60 po x 31 po avec jupe et bride de carrelage intégrées pour installation à droite ou à gauche.
- Cuve profonde avec dossier ergonomique légèrement incliné pour votre confort et avec fond texturé pour un maximum de sécurité.
- Conception moderne de style zen pour une allure épurée.
- Certifiée CSA.

- White acrylic 60 in x 31 in cubic-shaped bathtub with integrated skirt and tiling flange available for right or left installation.
- Deep bathtub featuring a slightly inclined ergonomic backrest for supreme comfort and a textured bottom for maximum security.
- Modern zen design for a clean, sober look.
- CSA approved.



DROIT - RIGHT | **LRH6031**
GAUCHE - LEFT | **LLH6031**

- Produits fabriqués sainement -
Environmentally-friendly made products

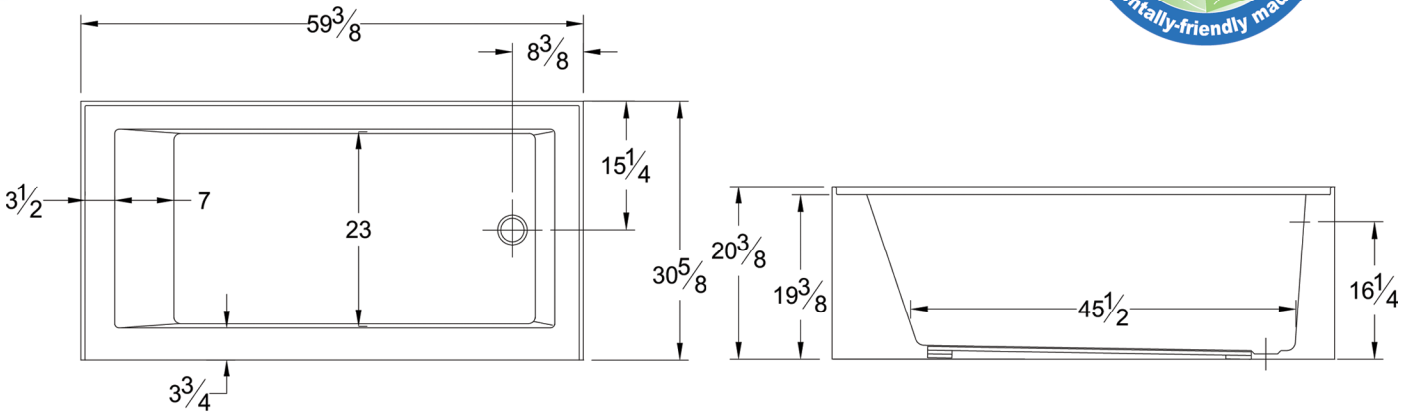

Dimensions approximatives | Approximate dimensions

Envir-bath®

Technoform INDUSTRIES LTÉE