# BAIGNOIRE EN ACRYLIQUE
# ACRYLIC BATHTUB

## Elara

BAIN À ENCASTRER
DROP IN BATHTUB

- Baignoire cubique blanche en acrylique 60 po x 31 po, 66 po x 31 po ou 72 po x 32 po à encastrer (dimensions 72 po x 32 po avec drain central).
- Cuve profonde avec dossier ergonomique légèrement incliné pour votre confort et avec fond texturé pour un maximum de sécurité.
- Conception moderne de style zen pour une allure épurée.
- Certifiée CSA.

- White acrylic 60 in x 31 in, 66 in x 31 in or 72 in x 32 in cubic-shaped drop in bathtub (size 72 in x 32 in with central drain).
- Deep bathtub featuring a slightly inclined ergonomic backrest for supreme comfort and a textured bottom for maximum security.
- Modern zen design for a clean, sober look.
- CSA approved.



- Produits fabriqués sainement - Environmentally-friendly made products -

60" x 31" | **LDI6031**
66" x 31" | **LDI6631**
72" x 32" | **LDI7232**



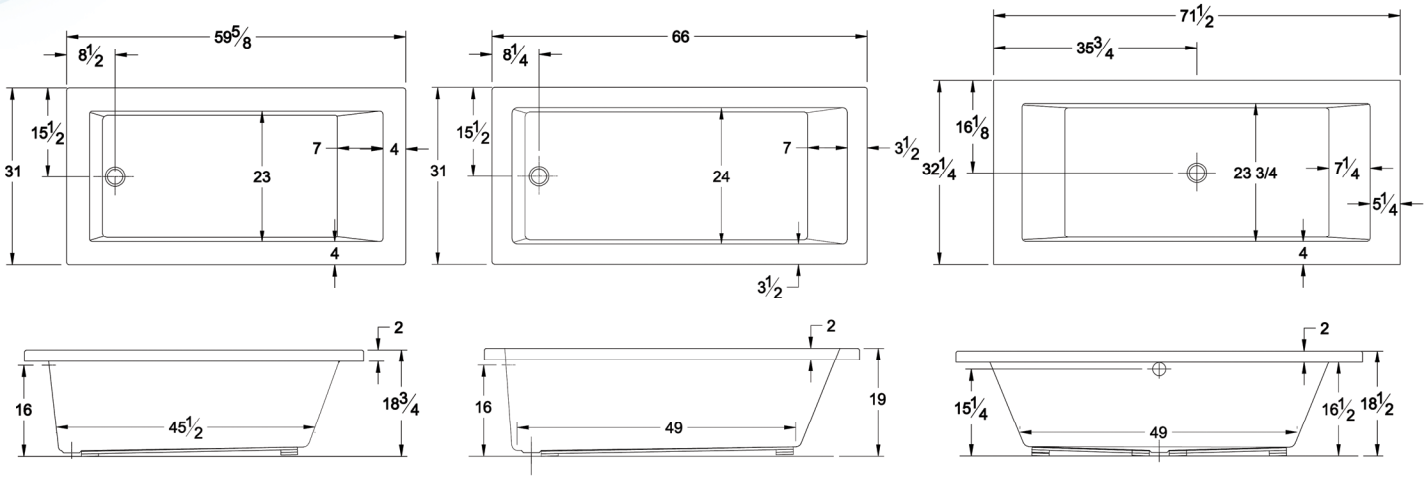


Dimensions approximatives | Approximate dimensions

Enviro-bath®

Technoform INDUSTRIES LTÉE