DOUCHE EN ACRYLIQUE
ACRYLIC SHOWER

COLLECTION
Himalia



BASE ET PORTE
BASE AND DOOR
31" | **HSK31RCK**
34" | **HSK34RCK**
36" | **HSK36RCK**

MUR - WALL
31" | **HSW31SR**
34" | **HSW34SR**
36" | **HSW36SR**

- Base de douche blanche en acrylique à seuil bas avec bride de carrelage intégrée, fond texturé pour une sécurité accrue et drain blanc.
- Porte de douche coulissante et réversible en verre trempé texturé « krizet clair » de 6 mm avec cadre et poignée raffinée au fini chrome.
- Mur de douche blanc de deux pièces réversibles en acrylique avec deux tablettes intégrées (mur vendu séparément).
- Cette douche en coin semi-ronde facile à installer et facile à entretenir plaira assurément à toute la famille.
- Certifiée CSA.

- Low threshold white acrylic shower base with integrated tiling flange, textured bottom for increased safety and white drain.
- Reversible chrome finish sliding shower door with 6 mm "clear krizet" textured tempered glass and refined chrome handle.
- Reversible 2-piece white acrylic shower wall with two integrated shelves (sold separately).
- This corner entry semi-round shower is easy to install and easy to clean and will surely please the whole family.
- CSA approved.

- Produits fabriqués sainement -
Environmentally-friendly made products -

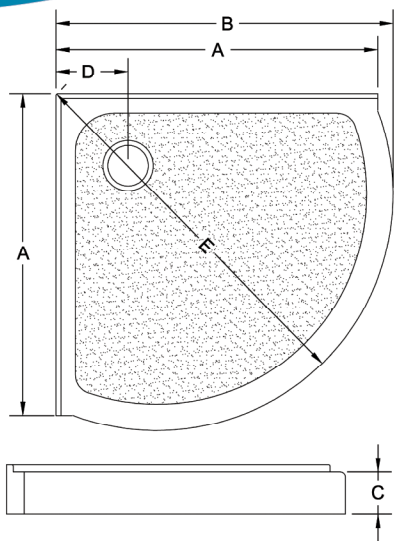

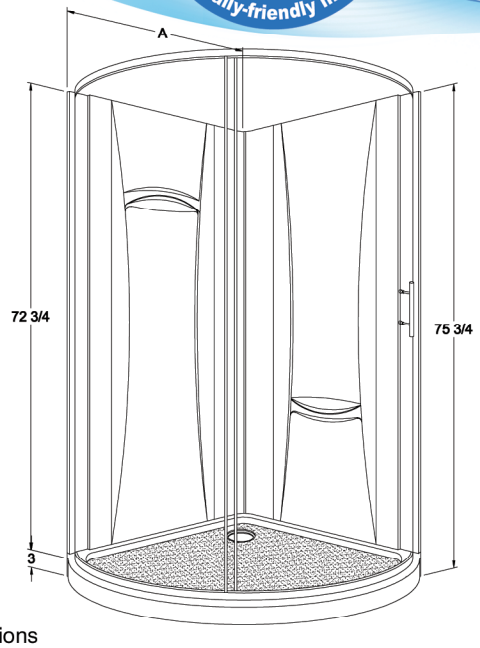

	31"	34"	36"
A	31 ½"	33 ½"	36"
B	32 ½"	35 ¼"	40"
C	3"	3"	3"
D	7"	7"	12"
E	36"	39 ⅝"	46 ¼"

Dimensions approximatives | Approximate dimensions

Enviro-bath®

Technoform INDUSTRIES LTÉE