BAIGNOIRE EN ACRYLIQUE
ACRYLIC BATHTUB

Jupiter

BAIN AVEC JUPE
BATHTUB WITH SKIRT

- Baignoire blanche en acrylique 60 po x 30 po avec jupe et bride de carrelage intégrées pour installation à droite ou à gauche.
- Jupe au design sobre et intemporel.
- Cuve ovale confectionnée de manière à optimiser l'espace intérieur et fond texturé pour une sécurité accrue.
- Certifiée CSA.

- White acrylic 60 in x 30 in bathtub with integrated skirt and tiling flange for right or left installation.
- Sober and timeless design skirt.
- Oval sink fashioned to optimize the interior space and textured bottom for maximum security.
- CSA approved.



DROIT - RIGHT | **JRH6030**
GAUCHE - LEFT | **JLH6030**

- Produits fabriqués sainement - Environmentally-friendly made products

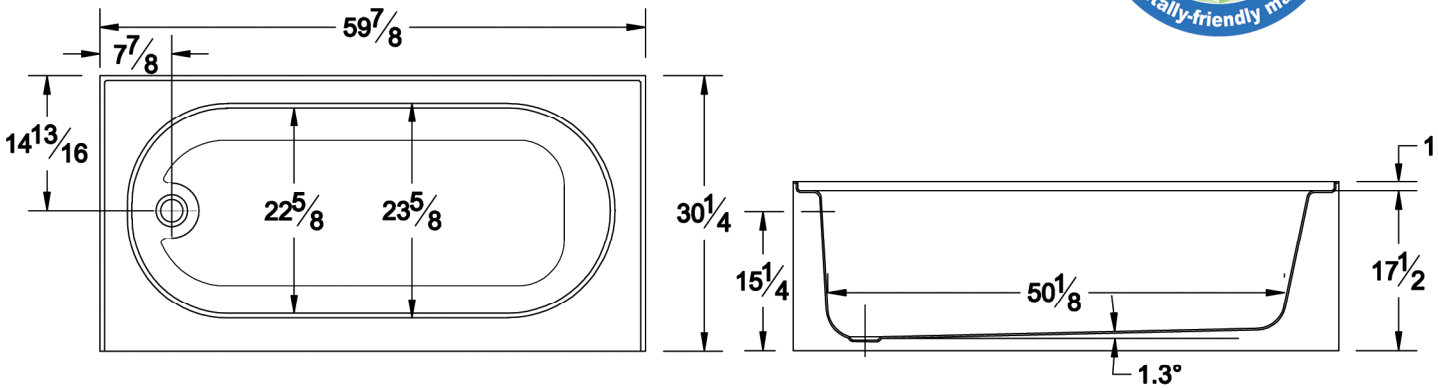

Dimensions approximatives | Approximate dimensions

Enviro-bath®

Technoform INDUSTRIES LTÉE