BAIGNOIRE EN ACRYLIQUE
ACRYLIC BATHTUB

Miranda

BAIN AVEC JUPE
BATHTUB WITH SKIRT

- Spacieuse baignoire blanche en acrylique 60 po x 32 po avec jupe et bride de carrelage intégrées pour installation à droite ou à gauche.
- Appuis-bras et repose-tête intégrés pour un confort maximal et fond texturé pour plus de sécurité.
- Bain à jupe classique s'agençant à tous les types de salle de bain.
- Certifiée CSA.

- Spacious white acrylic 60 in x 32 in bathtub with integrated skirt and tiling flange for right or left installation.
- Integrated armrests and headrest for maximum comfort and textured bottom for added security.
- Classic bathtub to compliment all types of bathrooms.
- CSA approved.



DROIT - RIGHT | **MRH6032**
GAUCHE - LEFT | **MLH6032**

- Produits fabriqués sainement -
Environmentally-friendly made products

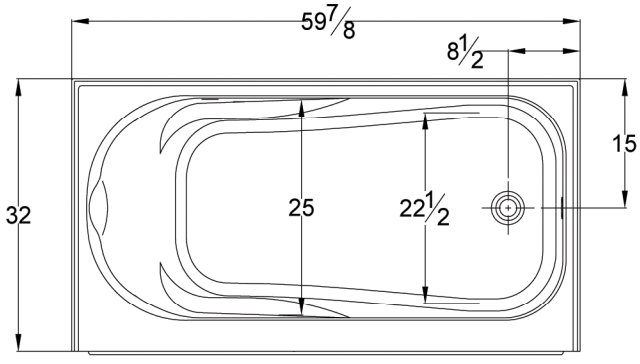

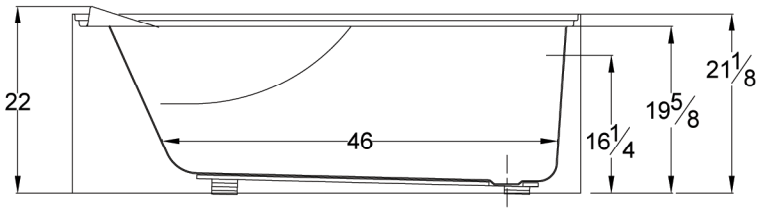

Dimensions approximatives | Approximate dimensions

Enviro-bath®

Technoform INDUSTRIES LTÉE