CONTOUR DE BAIN
TUB-SURROUND

Monopro



59" | **MNB-80**

- Contour de bain blanc lustré de cinq pièces en polystyrène comprenant six tablettes conçues pour optimiser le rangement.
- Contour de bain ajustable facile à installer pouvant accommoder des alcôves allant jusqu'à 60 po de largeur et 31 po de profondeur.
- Panneaux faciles à nettoyer et pouvant être taillés aisément en cas de fenêtre.

- 5-piece high-gloss white polystyrene tub-surround featuring six shelves designed to optimize storage space.
- Easy-to-install tub-surround which can be adjusted to fit alcoves up to 60 in wide and 31 in deep.
- Panels are easy to clean and easy to cut for window openings.

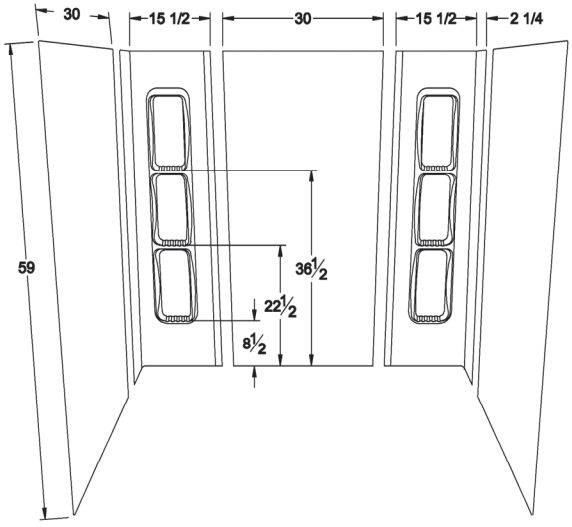

Dimensions approximatives | Approximate dimensions

Aciflex™

Technoform INDUSTRIES LTÉE