BAIGNOIRE EN ACRYLIQUE
ACRYLIC BATHTUB

Nova

BAIN AVEC JUPE
BATHTUB WITH SKIRT

- Baignoire blanche en acrylique 60 po x 32 po avec jupe stylisée et bride de carrelage intégrées pour installation à droite ou à gauche.
- Baignoire ergonomique avec design intérieur remarquable et fond texturé pour plus de sécurité.
- Appuis-bras et repose-tête surélevé intégrés pour un confort optimal.
- Certifiée CSA.

- White acrylic 60 in x 32 in bathtub with stylish integrated skirt and tiling flange for right or left installation.
- Ergonomic bathtub with remarkable interior design and textured bottom for increased safety.
- Features integrated armrests and elevated headrest for optimal comfort.
- CSA approved.



DROIT - RIGHT | **NRH6032**
GAUCHE - LEFT | **NLH6032**

- Produits fabriqués sainement -
Environmentally-friendly made products

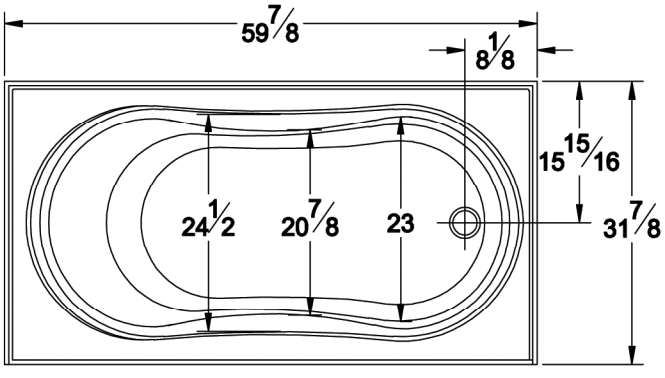

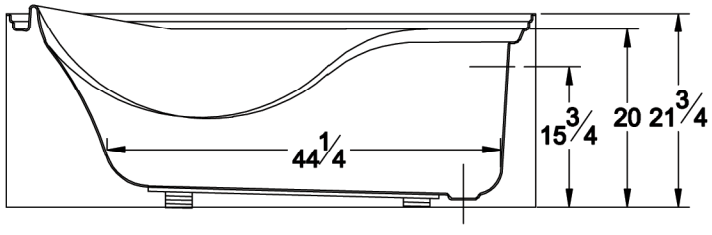

Dimensions approximatives | Approximate dimensions

Enviro-bath®

Technoform INDUSTRIES LTÉE