BAIGNOIRE EN ACRYLIQUE
ACRYLIC BATHTUB

Nova

BAIN À ENCASTRER
DROP IN BATHTUB

- Baignoire blanche en acrylique 60 po x 32 po à encastrer.
- Baignoire ergonomique avec design intérieur remarquable et fond texturé pour plus de sécurité.
- Appuis-bras et repose-tête surélevé intégrés pour un confort optimal.
- Certifiée CSA.

- White acrylic 60 in x 32 in drop in bathtub.
- Ergonomic bathtub with remarkable interior design and textured bottom for increased safety.
- Features integrated armrests and elevated headrest for optimal comfort.
- CSA approved.



NDI6032

Produits fabriqués sainement - Environmentally-friendly made products

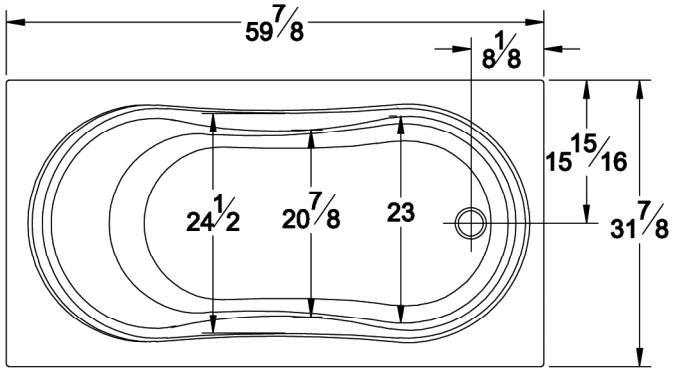

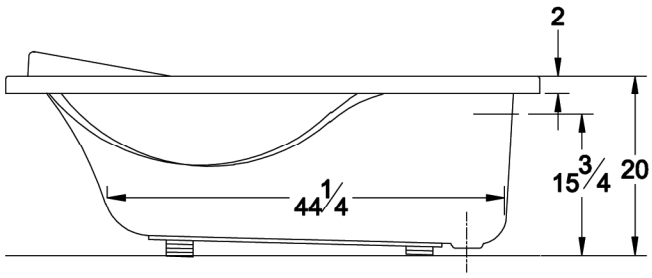

Dimensions approximatives | Approximate dimensions

Envir-bath®

Technoform INDUSTRIES LTÉE