DOUCHE EN ACRYLIQUE
ACRYLIC SHOWER

COLLECTION
Renaissance



38" | **RSK38NCC**

- Base de douche blanche en acrylique à seuil bas avec bride de carrelage intégrée, fond texturé pour une sécurité accrue et drain blanc.
- Porte de douche pivotante et réversible en verre trempé clair de 6 mm avec cadre et poignée allongée au fini chrome.
- Cette douche en coin néo-angle 38 po x 38 po est facile à installer et offre beaucoup d'espace.
- Également disponible avec base blanche en polypropylène certifiée CSA (RSK38NCC-P).
- Certifiée CSA.

- Low threshold white acrylic shower base with integrated tiling flange, textured bottom for increased safety and white drain.
- Reversible chrome finish pivot shower door with 6 mm clear tempered glass and elongated chrome handle.
- This 38 in x 38 in corner entry neo-angle shower is easy to install and offers plenty of space.
- Also available with CSA approved white polypropylene shower base (RSK38NCC-P).
- CSA approved.

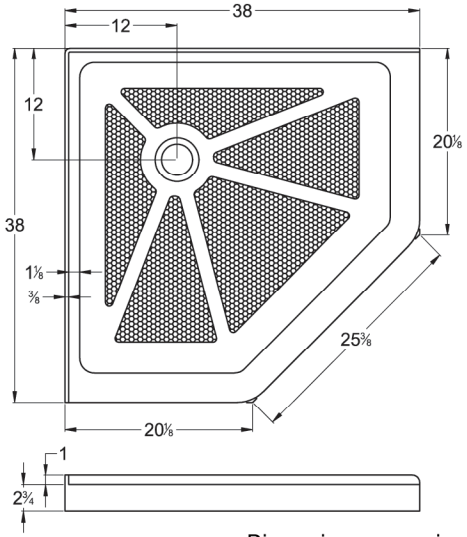

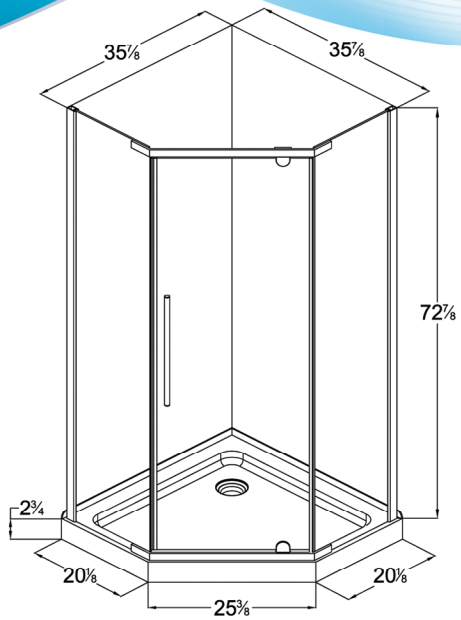

Dimensions approximatives | Approximate dimensions

Technoform INDUSTRIES LTÉE