DOUCHE EN ACRYLIQUE
ACRYLIC SHOWER

COLLECTION
Renaissance



BASE 42"x34" BASE | **RSB4234**
PORTE 42" DOOR | **RSD42CC**
PANNEAU 34" PANEL | **RSP34CC**

- Base de douche blanche en acrylique à seuil bas avec bride de carrelage intégrée sur trois côtés (pour installation à droite, à gauche ou en alcôve), fond texturé et drain blanc dissimulé par une grille carrée en acier inoxydable.
- Porte de douche pivotante et réversible en verre trempé clair de 6 mm avec cadre et poignée allongée au fini chrome.
- Panneau de côté réversible chrome avec verre trempé clair de 6 mm.
- Porte, base et panneau de côté vendus séparément.
- Élégante et moderne, cette douche 42 po x 34 po apportera une plus-value à votre salle de bain.
- Certifiée CSA.

- Low threshold white acrylic shower base with integrated tiling flange on three sides (for right, left or alcove installation), textured bottom and white drain concealed by a square stainless steel grid.
- Reversible chrome finish pivot shower door with 6 mm clear tempered glass and elongated chrome handle.
- Reversible chrome finish side panel with 6 mm clear tempered glass.
- Shower door, base and side panel sold separately.
- Elegant and modern, this 42 in x 34 in shower will bring added value to your bathroom.
- CSA approved.

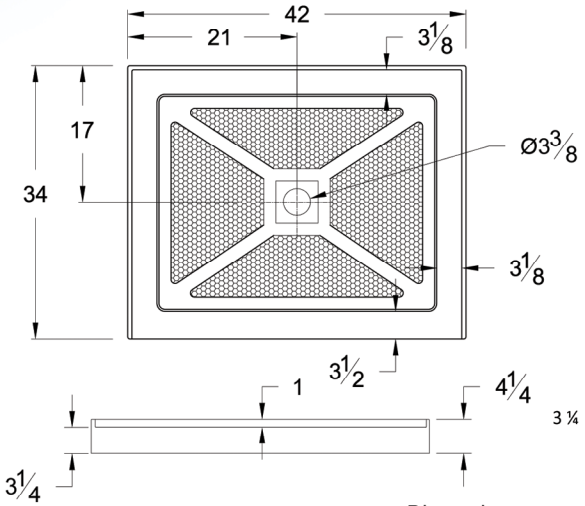

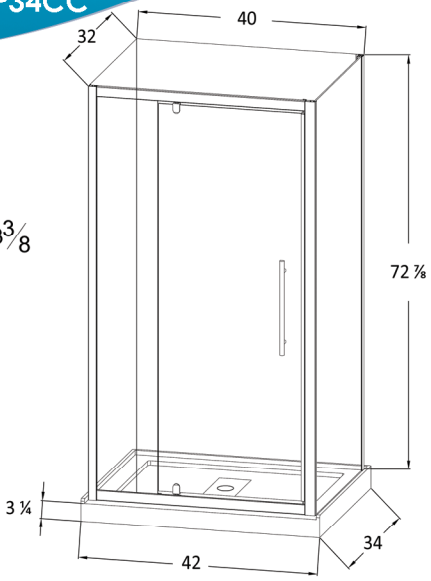



Dimensions approximatives | Approximate dimensions

Technoform INDUSTRIES LTÉE