BAIGNOIRE EN ACRYLIQUE
ACRYLIC BATHTUB

Vega

BAIN À ENCASTRER
DROP IN BATHTUB



VDI6634

- Baignoire blanche en acrylique 66 po x 34 po à encastrer.
- Baignoire de style zen pour deux personnes.
- Conçue avec drain central, fond texturé, appuis-bras et deux repose-têtes intégrés pour une expérience particulièrement décontractante.
- Certifiée CSA.

- White acrylic 66 in x 34 in drop in bathtub.
- Two-person zen style bathtub.
- Designed with central drain, textured bottom, and dual integrated armrests and headrests for an extremely relaxing experience.
- CSA approved.

- Produits fabriqués sainement -
Environmentally-friendly made products

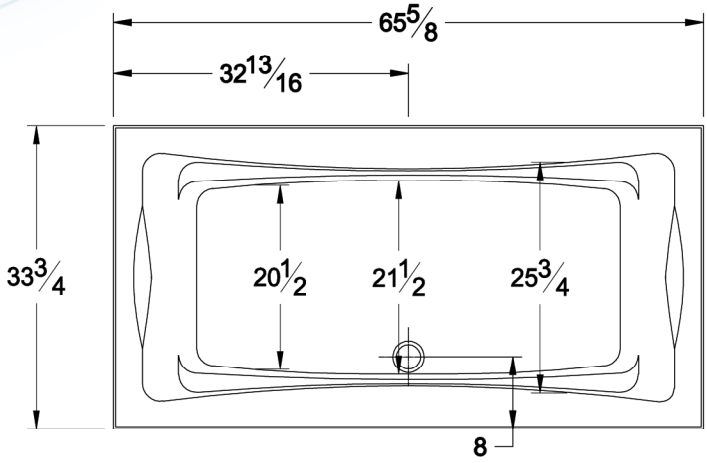

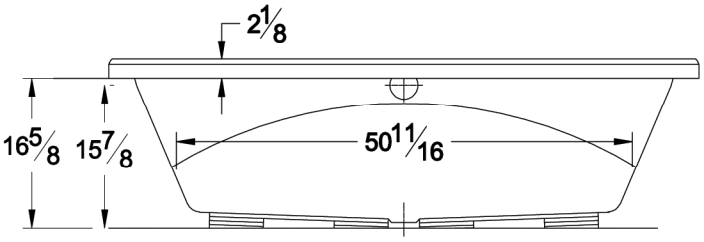

Dimensions approximatives | Approximate dimensions

Enviro-bath®

Technoform INDUSTRIES LTÉE