DOUCHE EN ACRYLIQUE
ACRYLIC SHOWER

COLLECTION
Vitality



BASE
31" | **IVHSB31**
34" | **IVHSB34**
36" | **IVHSB36**

PORTE - DOOR
31" | **VSD31CRC**
34" | **VSD34CRC**
36" | **VSD36CRC**

- Base de douche blanche en acrylique à seuil bas avec bride de carrelage intégrée, fond texturé et drain blanc dissimulé par une grille carrée en acier inoxydable.
- Porte de douche coulissante et réversible au fini chrome avec système de roulement à billes en acier inoxydable permettant une manœuvre en douceur, panneaux en verre trempé clair de 6 mm et poignée ergonomique en acier inoxydable au fini chrome.
- Compatible avec les murs de douche en acrylique de la collection Himalia.
- Porte et base de douche vendues séparément.
- Cette ravissante douche en coin semi-ronde saura capter le regard de l'observateur.
- Certifiée CSA.

- Low threshold white acrylic shower base with integrated tiling flange, textured bottom and white drain concealed by a square stainless steel grid.
- Reversible chrome finish sliding shower door with stainless steel ball bearing system allowing for a smooth operation, 6 mm clear tempered glass panels and ergonomic stainless steel chrome handle.
- Compatible with Himalia Collection acrylic shower walls.
- Shower door and base sold separately.
- This lovely corner entry semi-round shower will capture the eye of the observer.
- CSA approved.

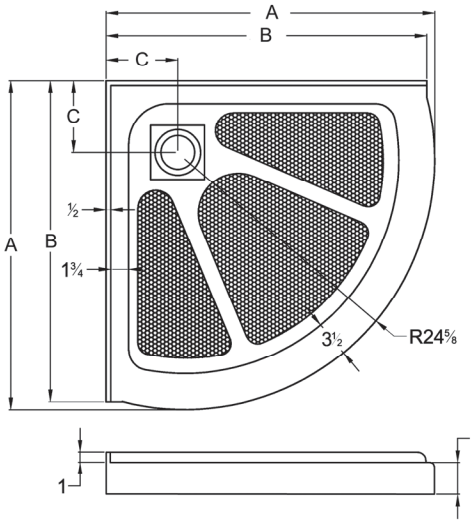

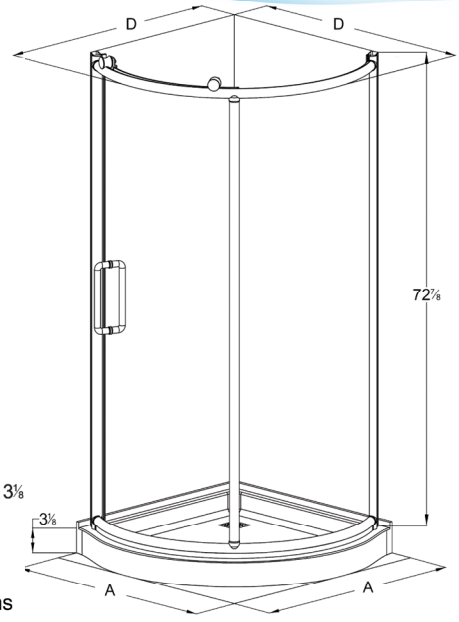

	31"	34"	36"
A	32 ⅜"	35 ⅛"	40 ⅜"
B	31 ⅝"	33 ½"	35 ⅞"
C	7 ⅛"	7 ⅛"	12 ⅛"
D	30 ⅛"	32 ⅞"	38 ⅛"

Dimensions approximatives | Approximate dimensions

Technoform INDUSTRIES LTÉE