BAIGNOIRE EN ACRYLIQUE
ACRYLIC BATHTUB

Zodiac

BAIN À ENCASTRER
DROP IN BATHTUB

- Baignoire blanche en acrylique 72 po x 36 po à encastrer.
- Baignoire à la forme ovale offrant un aspect unique.
- Comprend un drain central, un fond texturé, ainsi que deux repose-têtes surélevés et appuis-bras intégrés pour optimiser le bien-être à deux.
- Certifiée CSA.

- White acrylic 72 in x 36 in drop in bathtub.
- Unique and stylish oval design.
- Features a central drain, a textured bottom, as well as integrated armrests and dual elevated headrests to optimise the well-being of both bathers.
- CSA approved.



ZDI7236

- Produits fabriqués sainement -
Environmentally-friendly made products

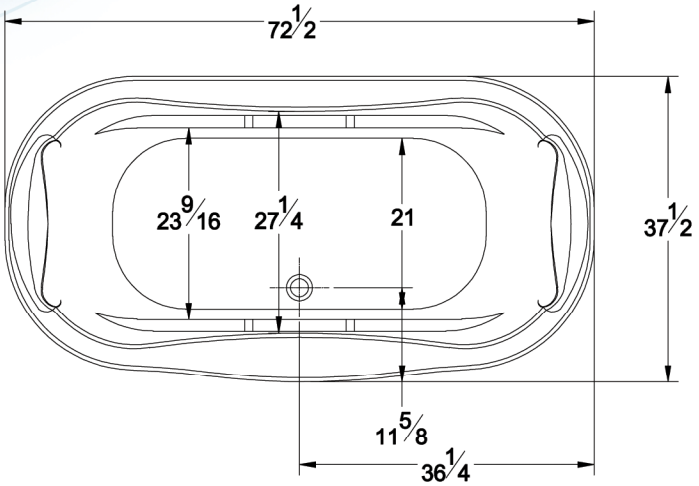

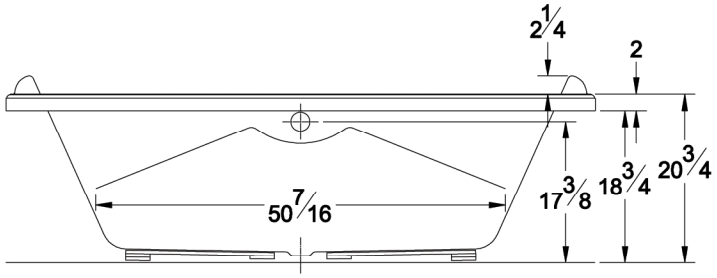

Dimensions approximatives | Approximate dimensions

Enviro-bath®

Technoform INDUSTRIES LTÉE