MANUEL D'INSTALLATION POUR DOUCHES

38" NEO-ANGLE

SHOWERS INSTALLATION MANUAL





CSA B45.5
IAPMO Z124

CONTENU	*CONTENT*
▪ Base de douche x 1 ▪ Drain x 1 ▪ Porte de douche x 1 ▪ Panneau de côté x 2 ▪ Étagère en coin x 1	▪ *Shower base x 1* ▪ *Drain x 1* ▪ *Shower door x 1* ▪ *Side panel x 2* ▪ *Corner caddy x 1*

OUTILS & MATÉRIAUX REQUIS	*REQUIRED TOOLS & MATERIALS*
▪ Ruban à mesurer ▪ Niveau ▪ Équerre ▪ Crayon ▪ Scie emporte-pièce ▪ Couteau utilitaire ▪ Ruban masque 2'' ▪ Tournevis ▪ Perceuse ▪ Mèche à fraiser (1/8) ▪ Vis no. 8 x 1 1/4" x 6 ▪ Pistolet à calfeutrage ▪ Truelle à cannelures 1/4'' pour étaler l'adhésif ▪ Tube de 304 ml de scellant latex/acrylique pour salle de bain* x 1 ▪ Tubes de 310 ml d'adhésif recommandé pour les contours de bain et de douche* x 5 *** Informez-vous auprès de votre détaillant.**	▪ *Measuring tape* ▪ *Level* ▪ *Square* ▪ *Pencil* ▪ *Hole saw* ▪ *Utility knife* ▪ *2'' Masking tape* ▪ *Screwdriver* ▪ *Drill* ▪ *Countersink bit (1/8)* ▪ *No. 8 x 1 1/4" screws x 6* ▪ *Caulking gun* ▪ *1/4" v-notched trowel for spreading adhesive* ▪ *304 ml cartridge of latex/acrylic caulk for bathrooms* x 1* ▪ *310 ml cartridges of adhesive recommended for shower and tub-surrounds* x 5* **** Please see with your retailer.***

IMPORTANT – MUR DE DOUCHE | *IMPORTANT – SHOWER WALL*

<u>Utilisez uniquement un adhésif recommandé pour le polystyrène de 45 millièmes d'épaisseur (maximum) qui peut s'appliquer à l'aide d'une truelle.</u> Nous vous recommandons d'utiliser un adhésif de couleur blanche ou claire puisque l'adhésif de couleur brunâtre sera possiblement visible à travers les panneaux. Veuillez suivre les instructions du fabricant de l'adhésif pour les mises en garde et le mode d'emploi. Technoform ne se tiendra aucunement responsable si le consommateur avisé pose le produit à l'aide d'un adhésif 1) qui n'est pas recommandé pour le polystyrène 45 millièmes d'épaisseur maximum (et qui pourrait donc potentiellement contenir trop de solvant, endommageant ainsi le produit) ; 2) qui ne peut être appliqué à l'aide d'une truelle, résultant ainsi en l'insatisfaction du consommateur quant au produit fini (l'application de l'adhésif en forme de S sans être étalé uniformément à la truelle est déconseillé par Technoform puisque les cordons de colle seront assurément visibles à travers les panneaux de polystyrène une fois le produit installé).

<u>Only use adhesive recommended for 45 mil thickness (maximum) polystyrene and which can be applied with the help of a trowel.</u> We also recommend that you use a white or clear adhesive since brownish adhesive may show through the panels. Follow the manufacturer of the adhesive's instructions and warnings. Technoform will not be held responsible if the informed consumer installs the product with an adhesive which 1) is not recommended on polystyrene of 45 mil maximum thickness (and which could potentially contain too many solvents, thus damaging the product) ; 2) cannot be applied with the help of a trowel, thus resulting in consumer dissatisfaction with respect to the final product (the application of the adhesive in S-shape without being spread evenly with a trowel is not recommended by Technoform since the beads of adhesive will surely be visible throughout the polystyrene panels once the product is installed).

AVANT DE COMMENCER | *PRIOR TO STARTING*

- Ce manuel traite de l'installation et de l'entretien de votre nouvelle douche Techno Design® par Industries Technoform Ltée. Veuillez en lire le contenu avant d'entamer l'installation. Par la suite, assurez-vous de le conserver dans un lieu sûr pour référence future.
- Retirez le produit de son emballage, vérifiez que toutes les composantes s'y trouvent, enlevez la pellicule de plastique sur chacune des composantes s'il y a lieu et assurez-vous que le produit soit en bon état. Si l'inspection révèle que le produit est endommagé ou qu'il y a un défaut de fabrication, veuillez communiquer avec le distributeur. La garantie ne couvre pas les dommages ou les défauts de finition une fois le produit installé. La responsabilité quant aux dommages survenus lors du transport cesse lorsque le produit est transféré au transporteur. Toute plainte liée à un dommage dû au transport doit être directement soulevée auprès du transporteur.
- Vérifiez tous les codes de plomberie locaux et veillez à arrêter l'eau à la source et retirer la veille plomberie, le cas échéant.
- Ce produit permet un certain ajustement; toutefois, si les parois et la surface de sol ne sont pas solides, d'aplomb et d'équerre, l'installation pourrait en souffrir.
- Ne pas installer le produit dans des endroits où la température risque de descendre en dessous de 0ºC (32ºF).
- Utilisez le carton d'emballage pour protéger le produit lors de l'installation.
- Base de douche : Dans le cas d'une nouvelle construction, préparer l'alcôve en utilisant les dimensions dans la figure 2. L'alcôve devrait être encadrée avec du bois de construction 2" X 3" et couverte de placoplâtre de 1/2". Elle doit être construite d'aplomb et d'équerre pour s'assurer de la bonne installation de la douche. Si vous installer par-dessus un plancher de béton, dégagez le béton autour du tuyau du drain existant afin d'accommoder le drain (Fig. 3).
- Mur de douche : Laissez le mur de douche à la température de la pièce environ une demi-heure avant de procéder à l'installation. En cas de fenêtre ou pour tout ajustement nécessitant une découpe, nous vous recommandons de couper les panneaux à l'aide d'un couteau utilitaire. Veuillez prévoir à l'avance les perforations pour la plomberie. Nous vous recommandons l'usage d'une scie emporte-pièce pour se faire. Les murs devraient être recouverts de placoplâtre ordinaire ou de placoplâtre résistant à l'eau, d'une épaisseur de 1/2''. Les murs doivent être secs et exempts de saleté, de cire et de savon, ou de tout autre résidu. Les papiers peints doivent être enlevés. Ne pas installer le mur de douche par-dessus des tuiles de céramique ou du contre-plaqué.

- *This guide covers the installation process as well as the maintenance of your new Techno Design® shower by Technoform Industries Ltd. Please read it carefully prior to installation. You should then keep it in a safe place for future reference.*
- *Remove the product from its packaging, make sure that all of the components are there, then remove the plastic film on each of the components if need be and verify that the product is in good shape. Should the inspection reveal that the product is damaged or that it has a manufacturing defect, contact the distributor at once. The warranty does not cover damages or finishing defects once the product has been installed. The responsibility for shipping damages ceases upon delivery of the product in good order to the carrier. All complaints regarding damages due to shipping must be made directly to the carrier.*
- *Check all local plumbing codes and be sure to shut off water supply at the source and remove old plumbing, if applicable.*

- *This product has been designed with some adjustability for minor alignment problems; however, if the walls and floor surface are not solid, plumb and square, it may result in a poor installation.*
- *This product should not be installed in areas where the temperature may drop below freezing (32ºF or 0ºC).*
- *Use shipping cardboard to protect the product while installing.*
- *Shower base: In new construction, prepare shower alcove using dimensions shown in figure 2. The alcove should be framed in 2" X 3" lumber and covered with 1/2" drywall. It must be built plumb and square to insure proper fit of the shower. If you are installing over a concrete floor, clear away concrete around the existing drain pipe to accommodate the drain body (Fig. 3).*
- *Shower wall: Allow panels to reach room temperature for 30 minutes before installing. In case of a window opening or for an adjustment requiring a cut, we recommend that you cut the panels with the help of a utility knife. Plan ahead the perforations required for the plumbing. We recommend that you use a hole saw to proceed. The walls should be covered with 1/2" drywall or water-resistant drywall. The walls must be dry and free of dirt, wax and soap, or any other residue. Wallpaper must be removed. Do not install panels over existing ceramic tile or plywood.*

ÉTAPES À SUIVRE – BASE DE DOUCHE | *STEPS TO FOLLOW – SHOWER BASE*

1. Installez la base de douche dans l'alcôve et assurez-vous qu'elle soit de niveau. Tracez une ligne repère pour la découpe du placoplâtre. Retirez la base de douche de l'alcôve.
2. Découpez le placoplâtre sur une longueur de 38" X 4 1/2" le long de la base de douche, de chaque côté, selon votre ligne repère.
3. Installez le drain dans la base de douche (Fig. 3). Si un scellant additionnel est requis, un calfeutrant d'acrylique ou un cordon de plombier (mastic) devrait être utilisé.
4. Coupez le tuyau du drain à 1 3/4'' à partir du dessous du plancher (ou à 2 1/2'' à partir du dessus du plancher) (Fig. 3). Repositionnez la base de douche dans son alcôve par-dessus le drain.
5. Percez des trous dans la bride de carrelage (3 de chaque côté) à l'aide d'une mèche à fraiser, puis vissez dans les montants muraux à l'aide de vis no. 8 X 1 1/4 (Fig. 1 + 4).
6. Terminez l'installation du drain selon les instructions du manufacturier.

1. *Place the shower base into the alcove and make sure that it is levelled. Trace a pencil line for the cutting of the drywall. Remove the shower base.*
2. *Cut a drywall section of 38" X 4 1/2" along the shower base, on each side, as per your pencil line.*
3. *Install the drain on the shower base (Fig. 3). If additional sealant is required, acrylic caulk or plumbers putty should be used.*
4. *Cut the drain pipe at 1 3/4'' from underneath the floor (or at 2 1/2'' from above the floor) (Fig. 3). Place the shower base into the alcove over the drain pipe.*
5. *Drill countersink holes through the tiling flange (3 screws on each side), then secure with no. 8 X 1 ¼ screws on the studs (Fig. 1 + 4).*
6. *Finish the drain installation as per the manufacturer's instructions.*

ÉTAPES À SUIVRE – MURS DE DOUCHE | *STEPS TO FOLLOW – SHOWER WALL*

1. Placez un panneau de côté sur le rebord de la base de douche. À l'aide d'un crayon, tracez une ligne repère sur le mur autour du panneau (Fig. 5). Retirez le panneau.
2. Suivez les instructions du fabricant d'adhésif pour coller le panneau et procédez de la même façon pour le 2e panneau de côté (Fig. 6 + 7).
3. Posez temporairement l'étagère en coin. À l'aide d'un crayon, tracez une ligne repère de chaque côté (Fig. 8).
4. Appliquez ensuite l'adhésif selon les recommandations du manufacturier de l'adhésif afin de coller l'étagère en coin (Fig. 9).
5. Maintenez les panneaux et l'étagère en coin en place à l'aide de ruban masque pendant que l'adhésif sèche (Fig. 10).
6. Veuillez suivre les recommandations du manufacturier de l'adhésif quant au temps de séchage (habituellement un minimum de 24 heures) avant d'appliquer le scellant tout le tour et sur les joints (Fig. 11). Veuillez suivre les recommandations du manufacturier du scellant quant au temps de séchage.

1. *Place one of the side panels on the rim of the shower base. Trace a reference line on the wall around the panel with a pencil (Fig. 5). Remove the panel.*
2. *Follow the instructions of the adhesive manufacturer in order to install (glue) the panel and proceed the same way for the second side panel (Fig. 6 + 7).*
3. *Temporarily place the corner caddy. With the help of a pencil, trace a reference line on both sides (Fig. 8).*
4. *Apply the adhesive as per the manufacturer's instructions and then permanently install the corner caddy (Fig. 9).*
5. *Maintain panels and corner caddy in place with masking tape while adhesive dries (Fig. 10).*
6. *Follow the cure time recommendations (usually a minimum of 24 hours) of the manufacturer of the adhesive before applying caulk beads to all edges and joints (Fig. 11). Follow the cure time recommendations of the manufacturer of the caulk.*

ENTRETIEN & NETTOYAGE | *CARE & CLEANING*

Nettoyez avec un savon doux (savon à vaisselle). NE PAS employer de produits de nettoyage abrasifs ou corrosifs. L'usage de ces produits pourrait endommager les composantes et annulerait la garantie. L'utilisation de grattoir, brosse ou tout autre objet pouvant endommager la surface du produit est à proscrire. L'application régulière d'une cire pour auto de qualité contribuera à maintenir le lustre du produit et en facilitera l'entretient.

Clean with gentle soap (dishwashing liquid). DO NOT use any abrasive or corrosive cleaning products. Using these products may damage the components and void the warranty. The use of gritting, scraper, brushes or any other object which can damage the surface of the product is proscribed. A regular application of a quality wax will help maintain the surface finish and facilitate the maintenance.

GARANTIE LIMITÉE DE 3 ANS | *LIMITED WARRANTY OF 3 YEARS*

Ce produit est garanti contre tout défaut de fabrication à partir de la date d'achat indiquée sur le coupon de caisse du consommateur. Industries Technoform Ltée offre une garantie limitée de trois (3) ans sur ses douches. Cette garantie s'adresse au propriétaire original. Elle porte sur le produit mais n'inclus pas la main d'œuvre et ne comprends pas les frais de déplacement, les frais d'installation, de désinstallation, ni les frais de transport. À sa discrétion, le manufacturier assurera à ses frais le remplacement ou la réparation de tout produit défectueux durant la période de garantie si l'installation est conforme (n'inclut pas les frais mentionnés ci-dessus). La garantie ne s'applique pas aux taches provoquées par une eau ferreuse ou une eau dure. Cette garantie ne couvre pas les dommages causés par les usages abusifs, la négligence, le mauvais usage, les bris résultant de chocs, de mauvaises manutentions, de modifications du produit, de l'utilisation de produits chimiques ou abrasifs. Si tel était le cas, cette garantie serait annulée sans aucun autre recours. **Cette garantie n'est valide que si les instructions d'installation ont été suivies et que l'installation est conforme au manuel d'installation.** Cette garantie se limite au choix du manufacturier concernant le remplacement ou la réparation. Aucune indemnité ne pourra être réclamée suite à un accident survenu lors de l'installation ou suite à l'usage du produit.

This product is warranted against any manufacturing defect from the date of purchase indicated on the consumer sales receipt. Technoform Industries Ltd offers a limited warranty of three (3) years on its showers. This warranty is limited to the original consumer purchaser and is applicable for the product only. Labor charges, traveling expenses, installation /uninstallation fees, as well as carrier fees are not covered. At its discretion, the manufacturer will, at its own expense, replace or repair any defective product during the warranty period if the installation is compliant (does not include the aforementioned costs). The warranty does not apply to stains caused by ferrous or hard water. The warranty does not cover damage caused by abusive usage, neglect, misuse, breakage resulting from shocks, improper handling, modifications made to the product, usage of abrasive or chemical products. If that were the case, the guarantee would be revoked without further recourse. ***This warranty is valid only if the installation instructions were followed and that the installation is compliant with the instruction manual.*** *This warranty is limited to the choice of the manufacturer regarding the replacement or repair. No compensation may be claimed as a result of an accident during installation or during the use of the product.*

FIGURES

FIGURE 1

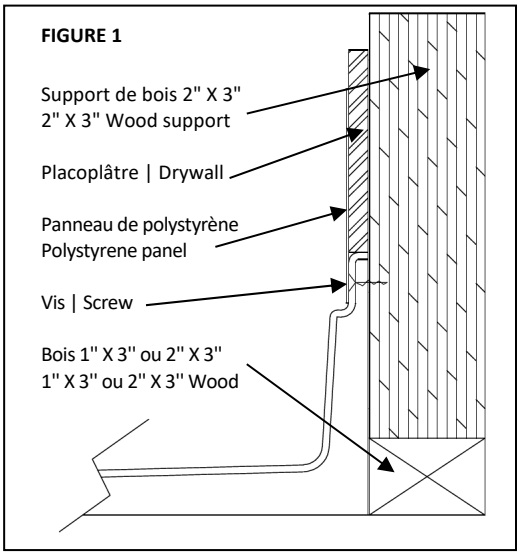

Installation avec panneaux de polystyrène
Installation with polystyrene panels

FIGURE 2

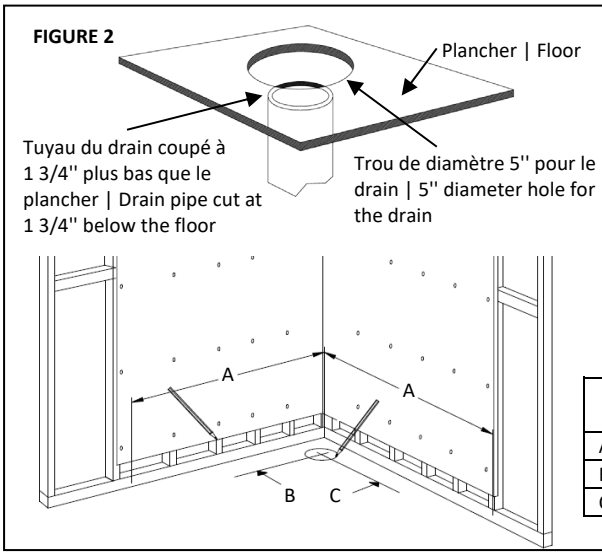

	Base de 3 ½" de profondeur 3 ½" deep base
A	38 ¼"
B	12"
C	12"

FIGURE 3

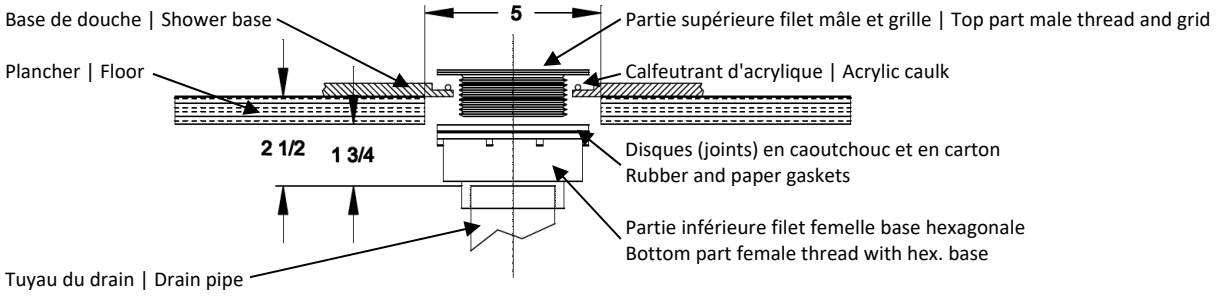

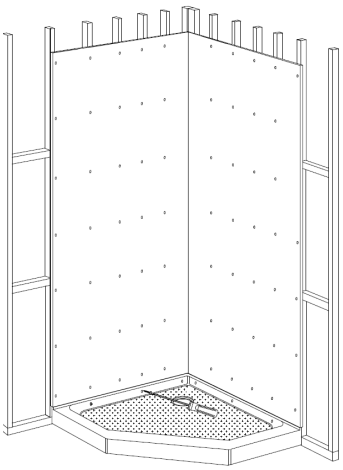

FIGURE 4

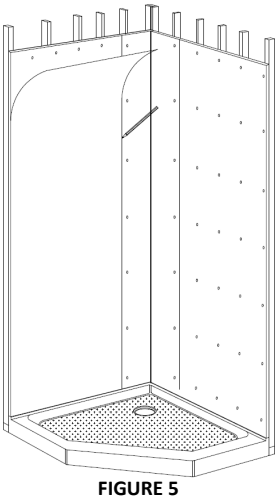

FIGURE 5

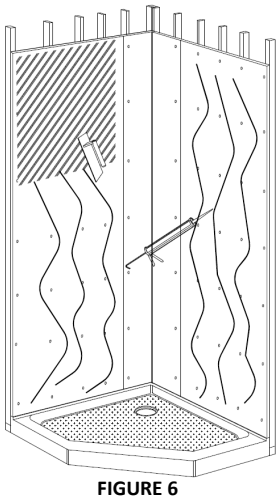

FIGURE 6

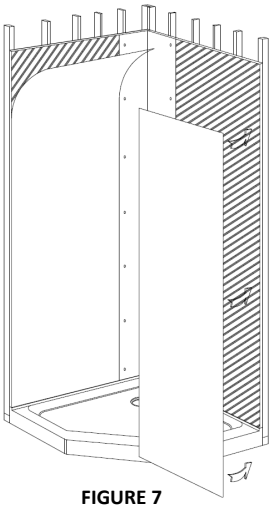

FIGURE 7

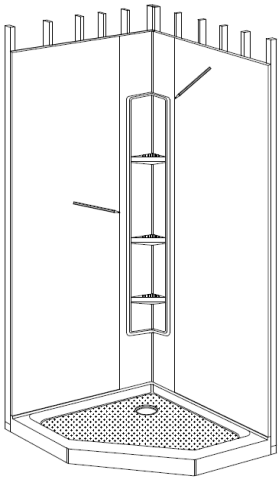

FIGURE 8

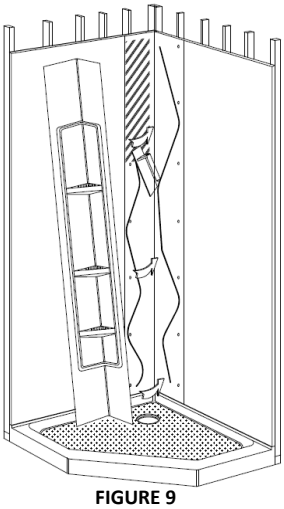

FIGURE 9

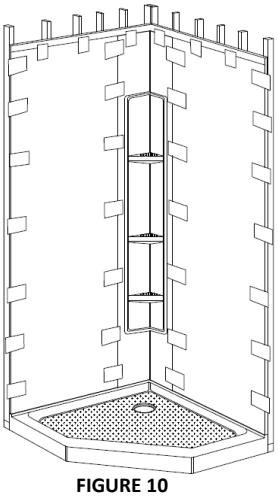

FIGURE 10

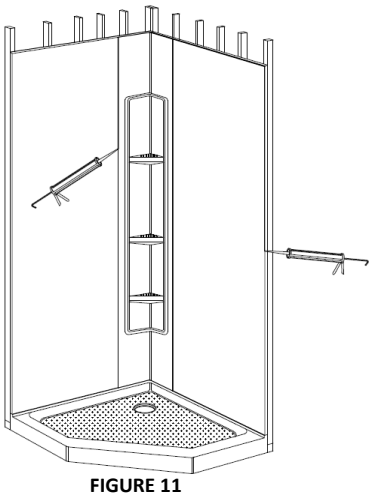

FIGURE 11